DINIS

ТРАНСПОРТНО-СКЛАДОВО ОБОРУДВАНЕ

Складови колички

КАТАЛОГ D19

www.dinis.bg

1618 гр. София
бул. Цар Борис III № 227А
e-mail: **info@dinis.bg**
тел: 02/ 955 62 00

КОЛИЧКА ЗА ДЪЛГОМЕРНИ МАТЕРИАЛИ TTLM-400-PL-GKL

Количката за дългомерни материали е изделие с товароносимост 400 kg. Подходяща е за транспортиране на дългомерни материали от дърво, ПВЦ тръби, метални профили и др. Оборудвана е с три ходови колела, две от които са пневматични, а третото е въртящо с плътен гумен бандаж.

TTLM-400-GKL

специализирано изделие

Blickle

Плътен гумен бандаж, пластмасова джанта

LE-VPP 200R

Blickle

Пневматично колело, пластмасова джанта

PK 262/20-75R-ROT

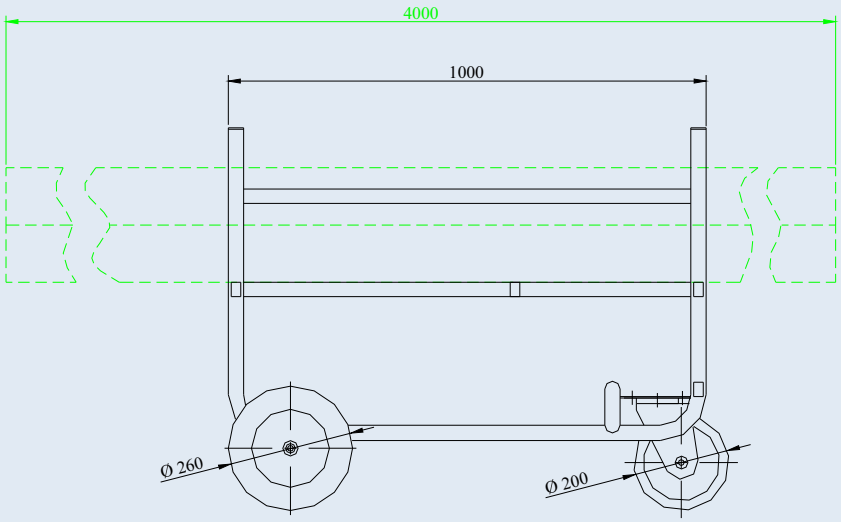

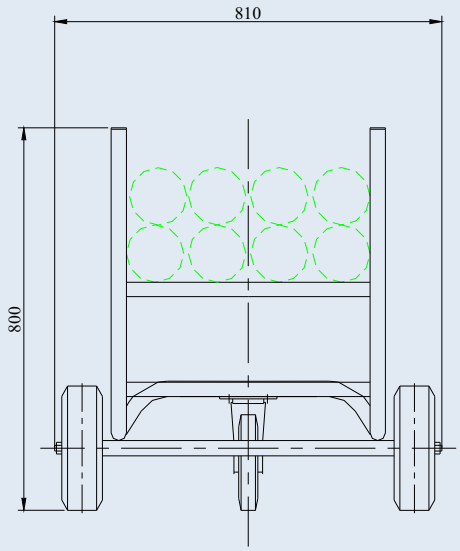

КОЛИЧКА ЗА ДЪЛГОМЕРНИ МАТЕРИАЛИ	TTLM-400-PL-GKL
Товароносимост, kg	**400**
Максимална дължина на товара, mm	4000
Размери на плота, mm	936x510
Диаметър на колелата, mm	260
Диаметър на въртящото колело, mm	200
Габаритни размери, mm	
- дължина	1000
- широчина	810
- височина	800
Собствена маса, kg	22